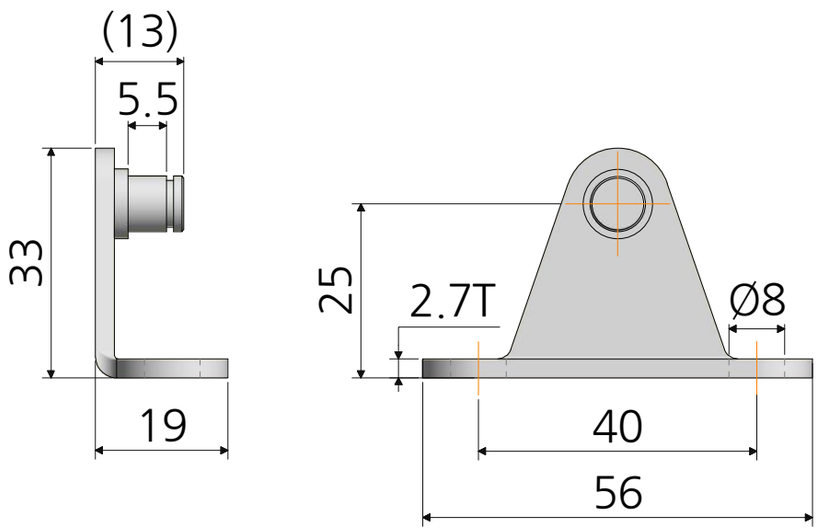

쇼바브라켓 e링 철 (신형)
SB-7-A (ㄱ자)

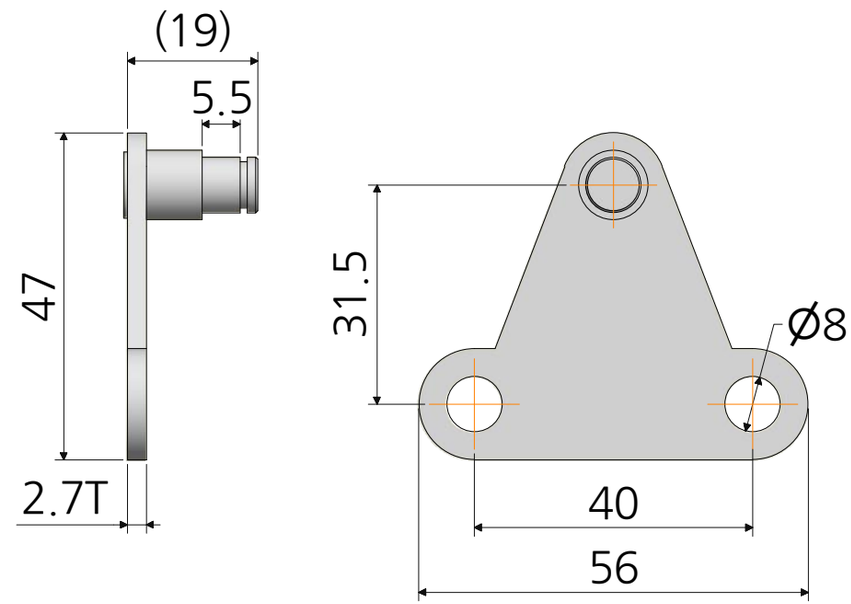

쇼바브라켓 e링 철 (신형)
SB-7-B (평자)

재질	철	품명	쇼바브라켓 e링 철 (신형)
표면처리	-	품번	SB-7
명가장식철물			