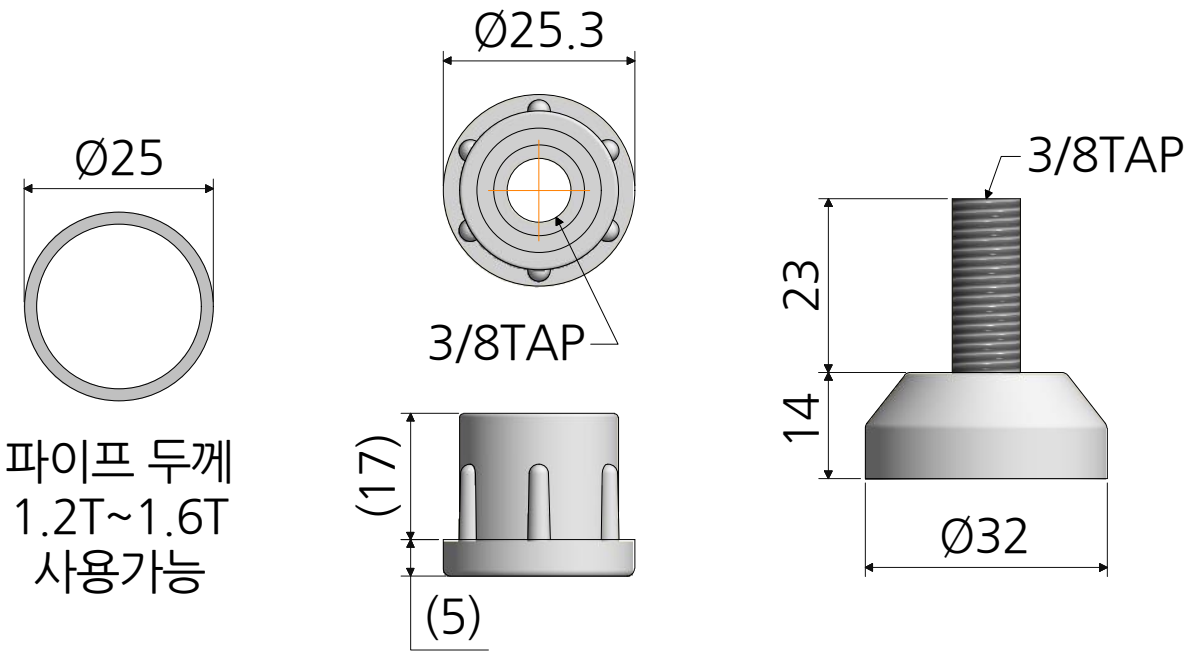

재질 플라스틱 / 철	품명 25파이 조절발
표면처리 -	품번 PR6-25
2021-03-30	**명가장식철물**