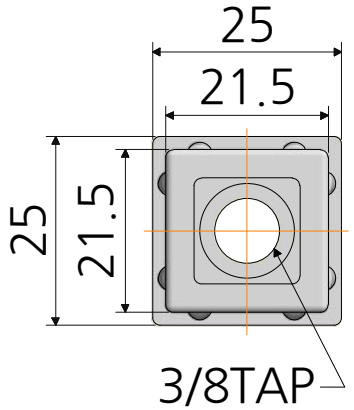

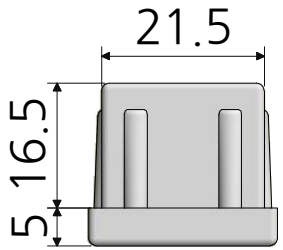

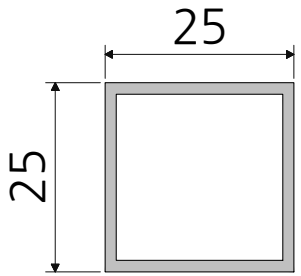

25*25 파이프
1.2T~1.6T 사용가능

재질 플라스틱 (PE)	품명 사각캡 25넛트
표면처리 -	품번 PR34-2525
명가장식철물	