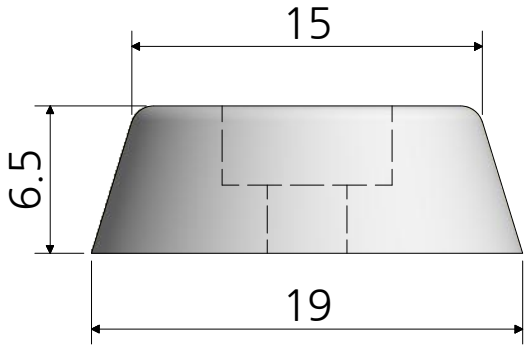

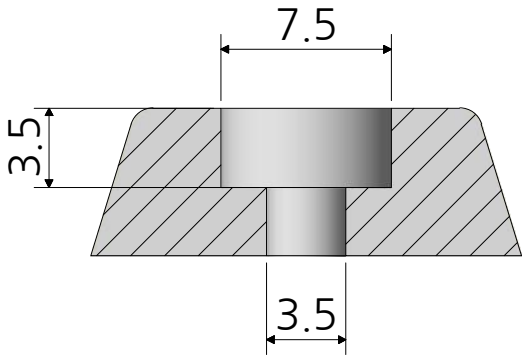

품명	고무발 8호 신형	재질	NR
품번	PR10-8	색상	검정
명가장식철물			

* 금형의 노후 및 보다 나은 제품생산을 위해 사양이 변경될 수 있습니다.
  금형작업 및 가공전에 사전문의 바랍니다.