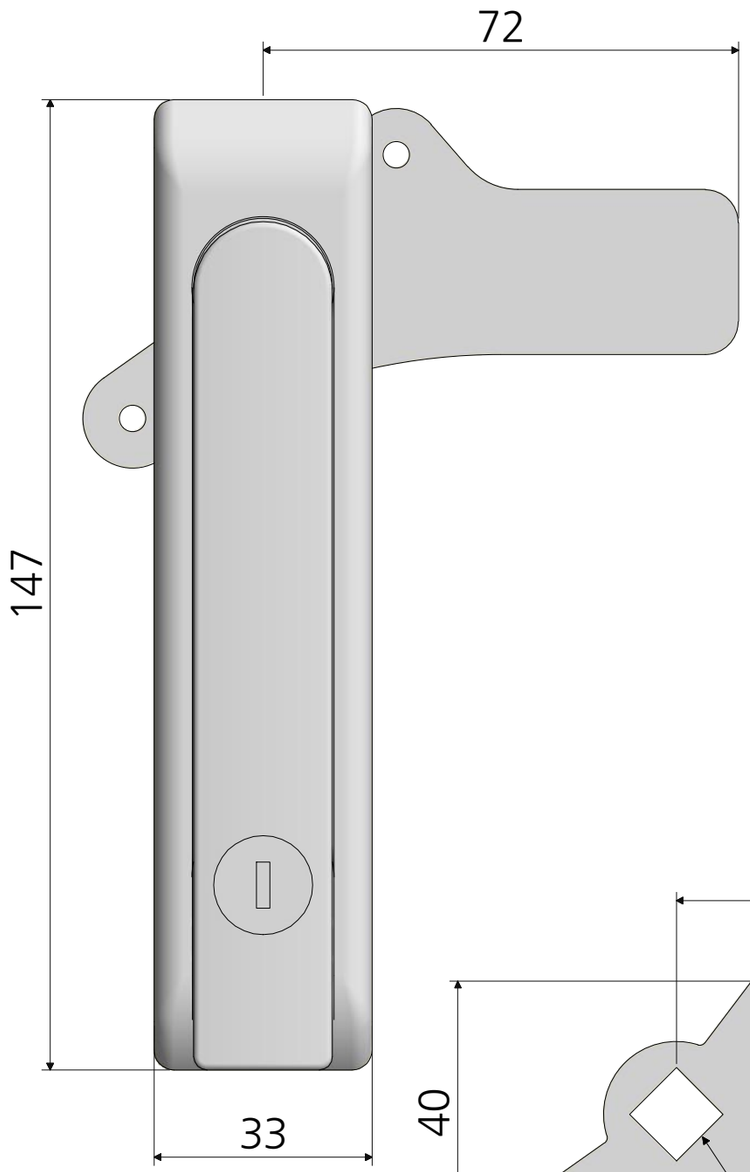

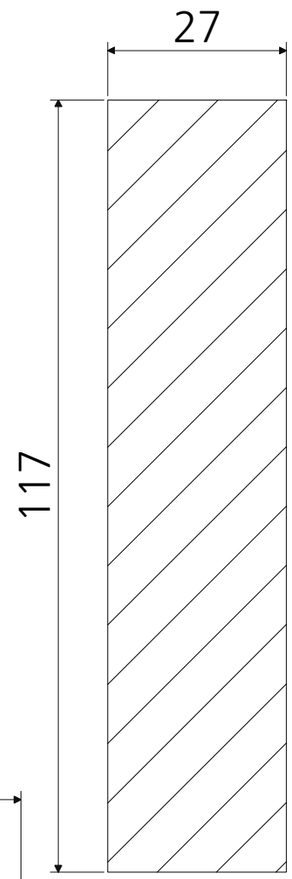

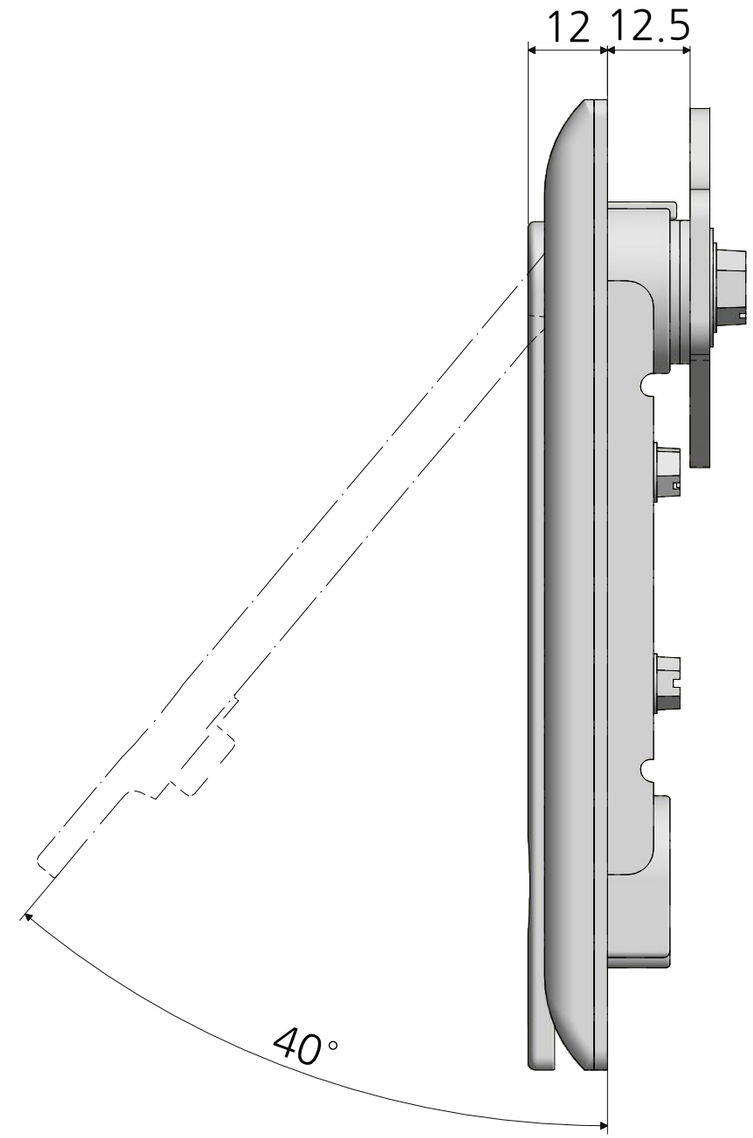

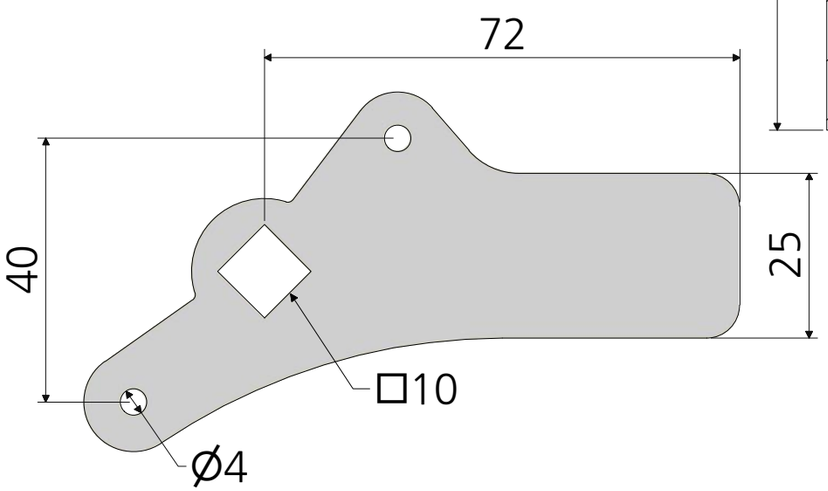

재질 아연합금	품명 핸들 607 대
표면처리 -	품번 MS607-1
명가장식철물	