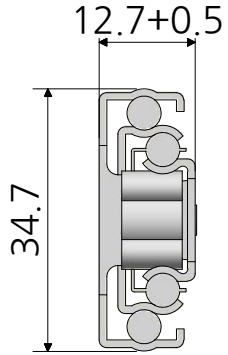

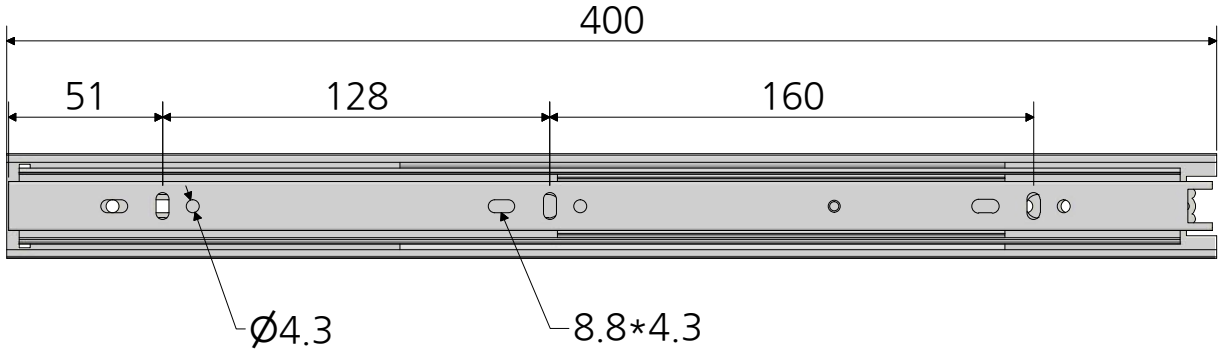

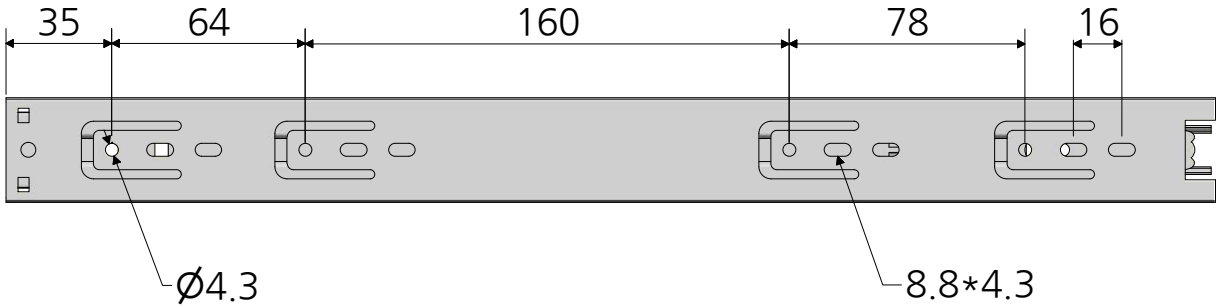

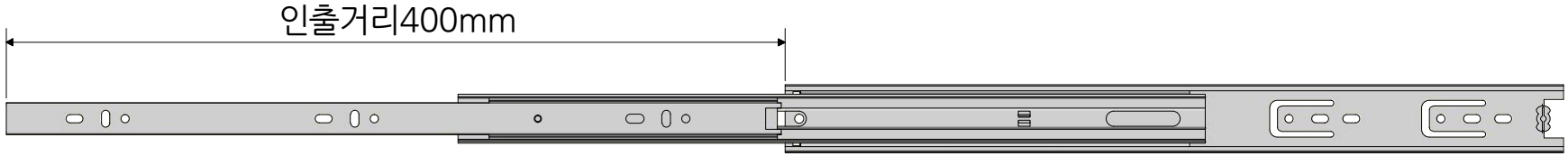

품명	3단레일 35폭	재질	-
품번	L3-400	허용하중	30KG
명가장식철물			

* 금형의 노후 및 보다 나은 제품생산을 위해 사양이 변경될 수 있습니다.
  금형작업 및 가공전에 사전문의 바랍니다.