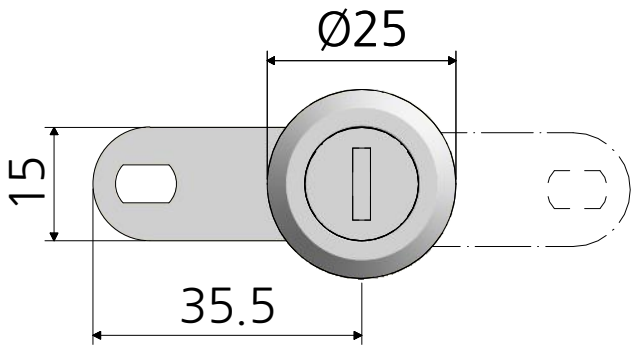

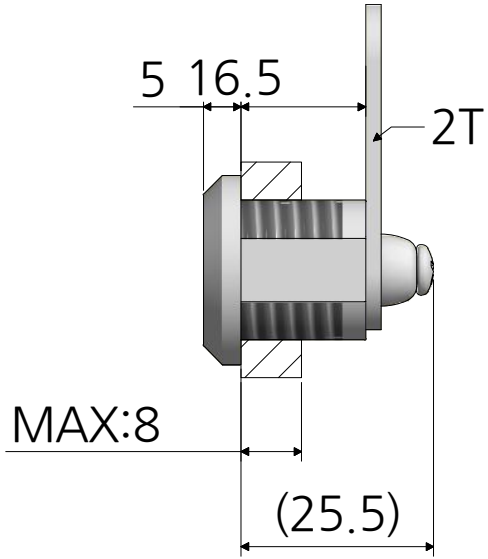

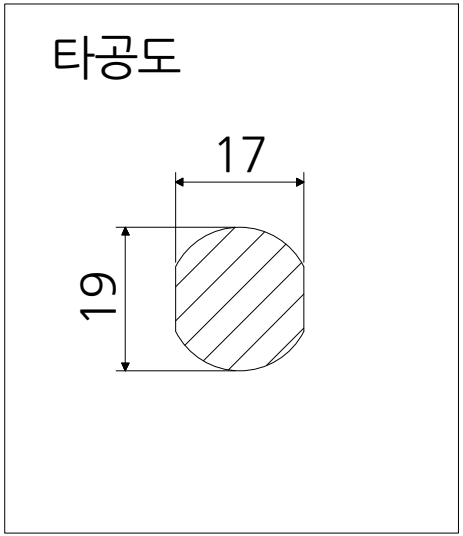

품명	캠록키	재질	아연합금
품번	KC-1	특징	동일키,이점분리
명가장식철물			

* 금형의 노후 및 보다 나은 제품생산을 위해 사양이 변경될 수 있습니다.
  금형작업 및 가공전에 사전문의 바랍니다.