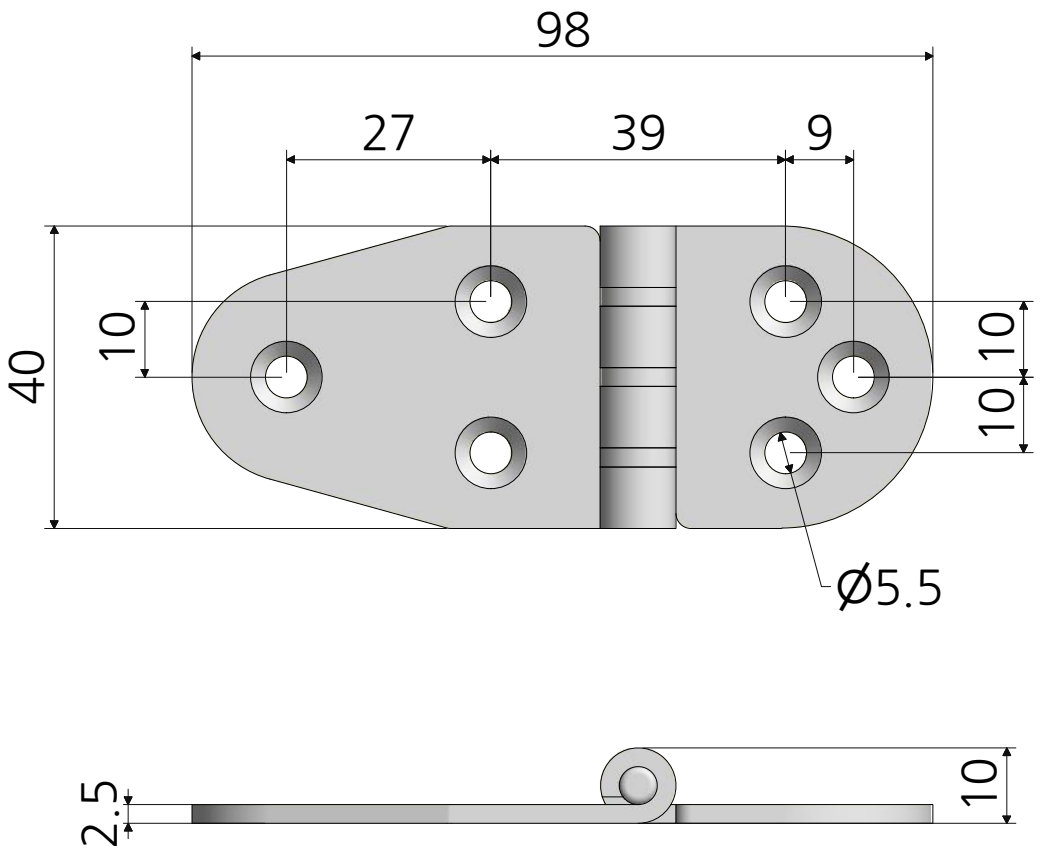

재질 철	품명 철경첩 2.5T 40*98
표면처리 -	품번 HT4098-25
2020-09-17	**명가장식철물**