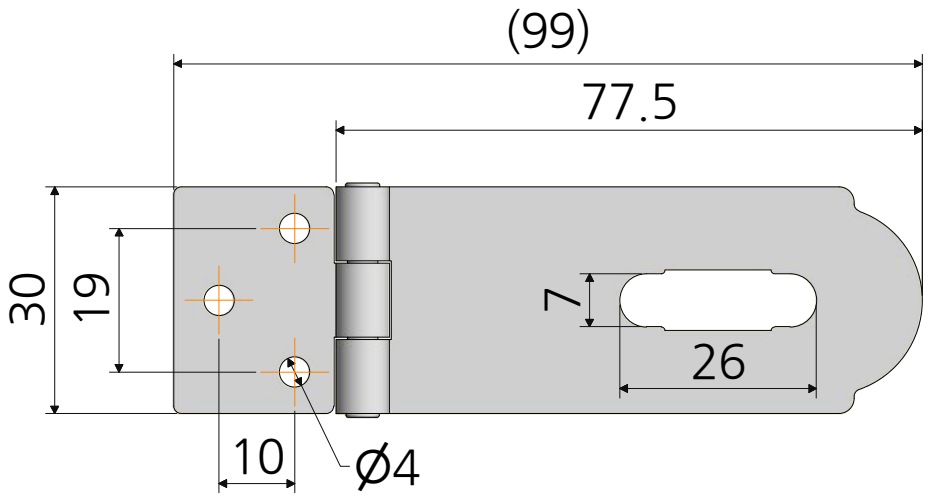

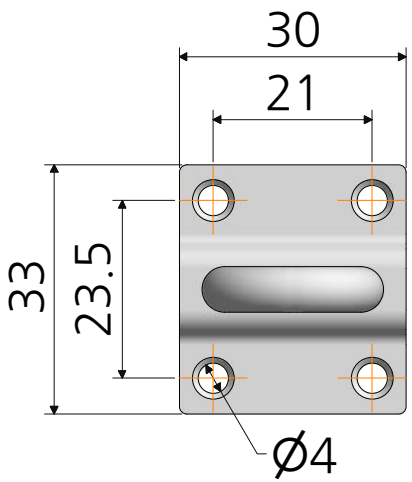

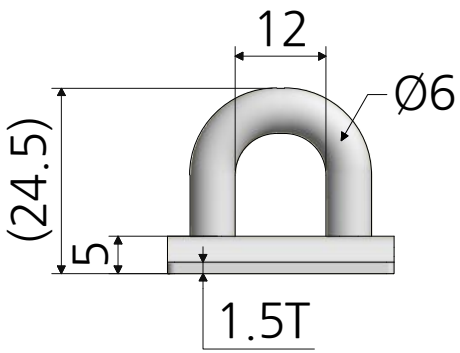

재질 스텐레스304	품명 스텐걸고리 대
표면처리 -	품번 GS1-3
명가장식철물	