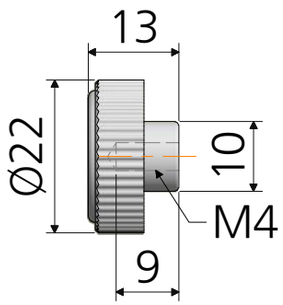

원형노브너트
GKN4-22

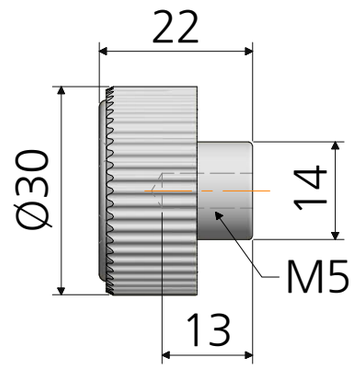

원형노브너트
GKN5-30

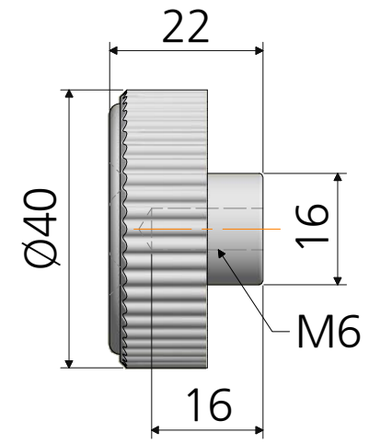

원형노브너트
GKN6-40

재질 나일론	품명 원형노브너트
표면처리 -	품번 GKN
명가장식철물	