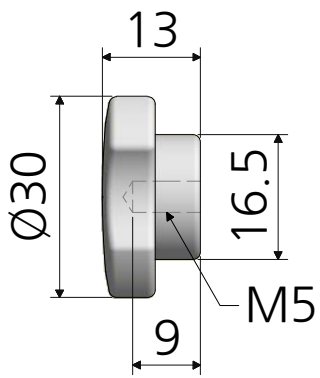

사각노브 너트 M5
FOKN5

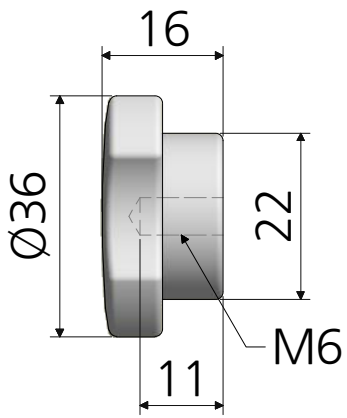

사각노브 너트 M6
FOKN6

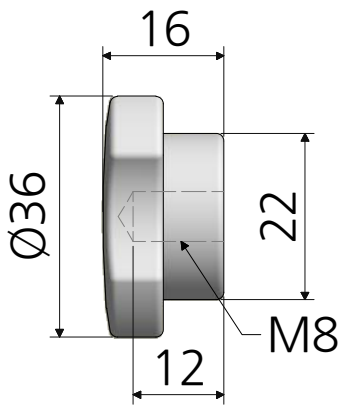

사각노브 너트 M8
FOKN8

재질 나일론	품명 사각노브 너트
표면처리 -	품번 FOKN
명가장식철물	