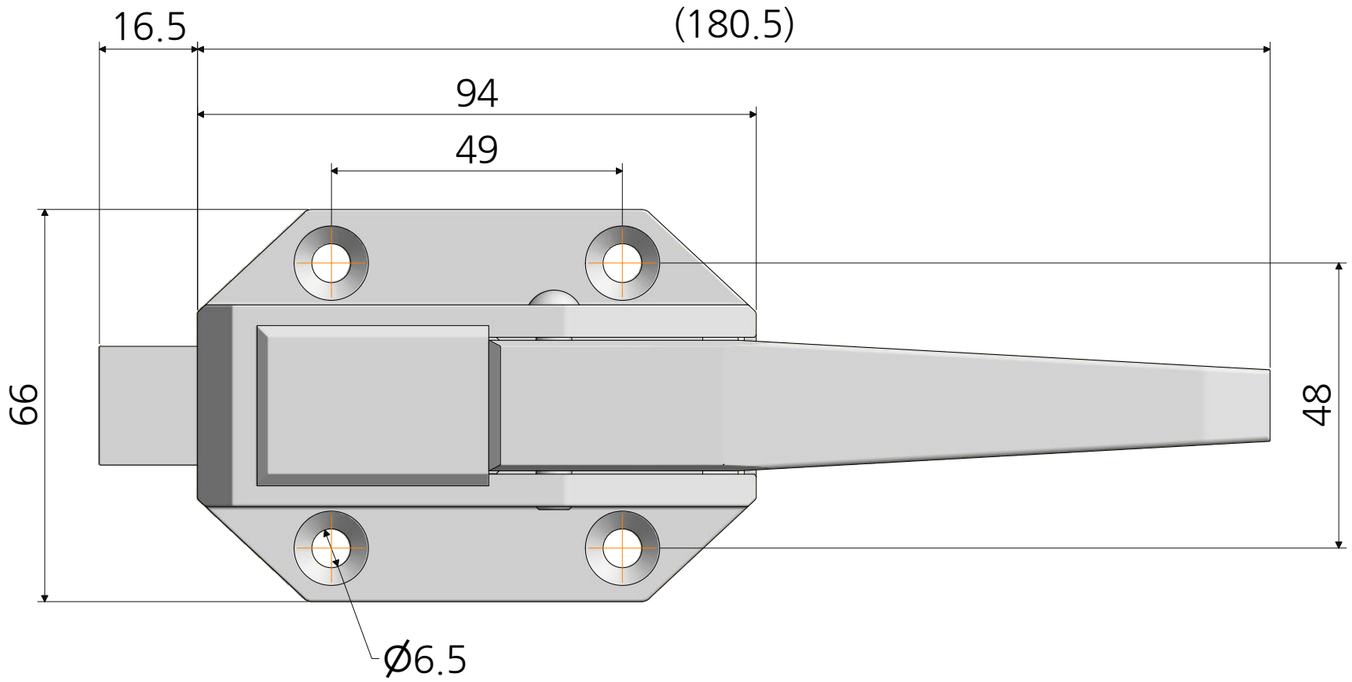


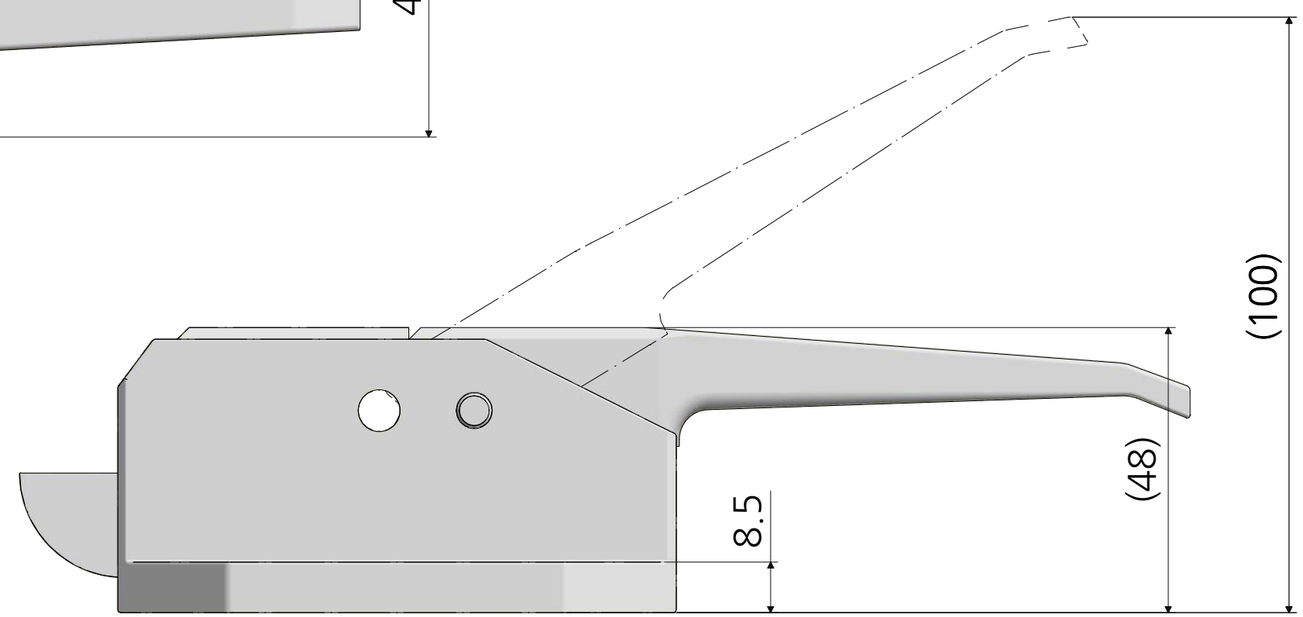


| 치수 (mm) | 오차 |
|---|---|
| 0.5~6 | ±0.05 |
| 6~30 | ±0.1 |
| 30~120 | ±0.15 |
| 120~315 | ±0.2 |
| 315~1000 | ±0.3 |
| 1000~2000 | ±0.5 |

| | | | |
|---|---|---|---|
| 재질 | 아연합금 | 품명 | 캣치 중 |
| 표면처리 | - | 품번 | D-204 |
| 날짜 | 2017-07-26 | 특징 | - |
| 명가장식철물 | | | |