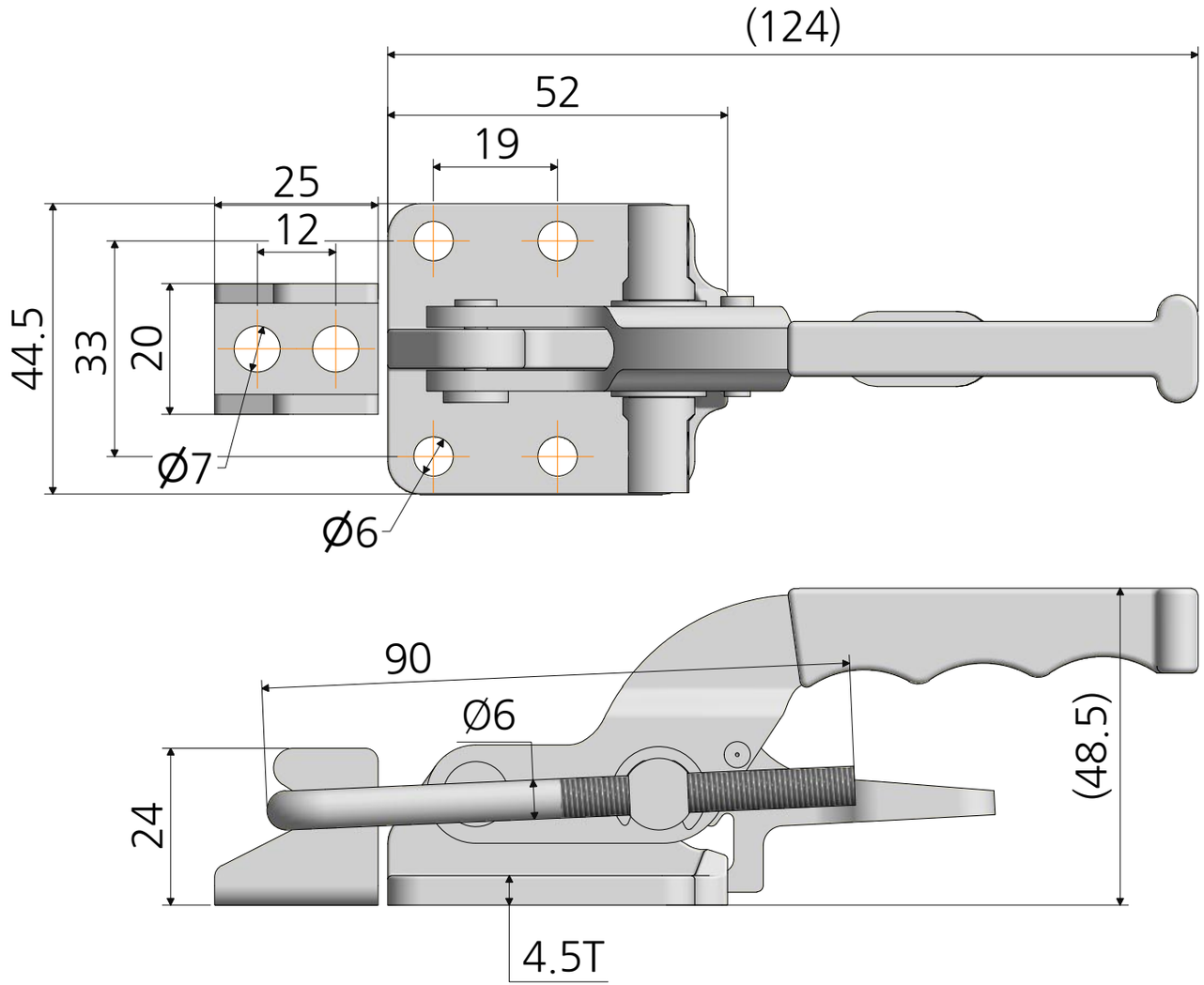

재질 스텐레스 (SUS304)	품명 클램프 중 락
표면처리 -	품번 C-032-41FSK
날짜 2018-08-30	**명가장식철물**