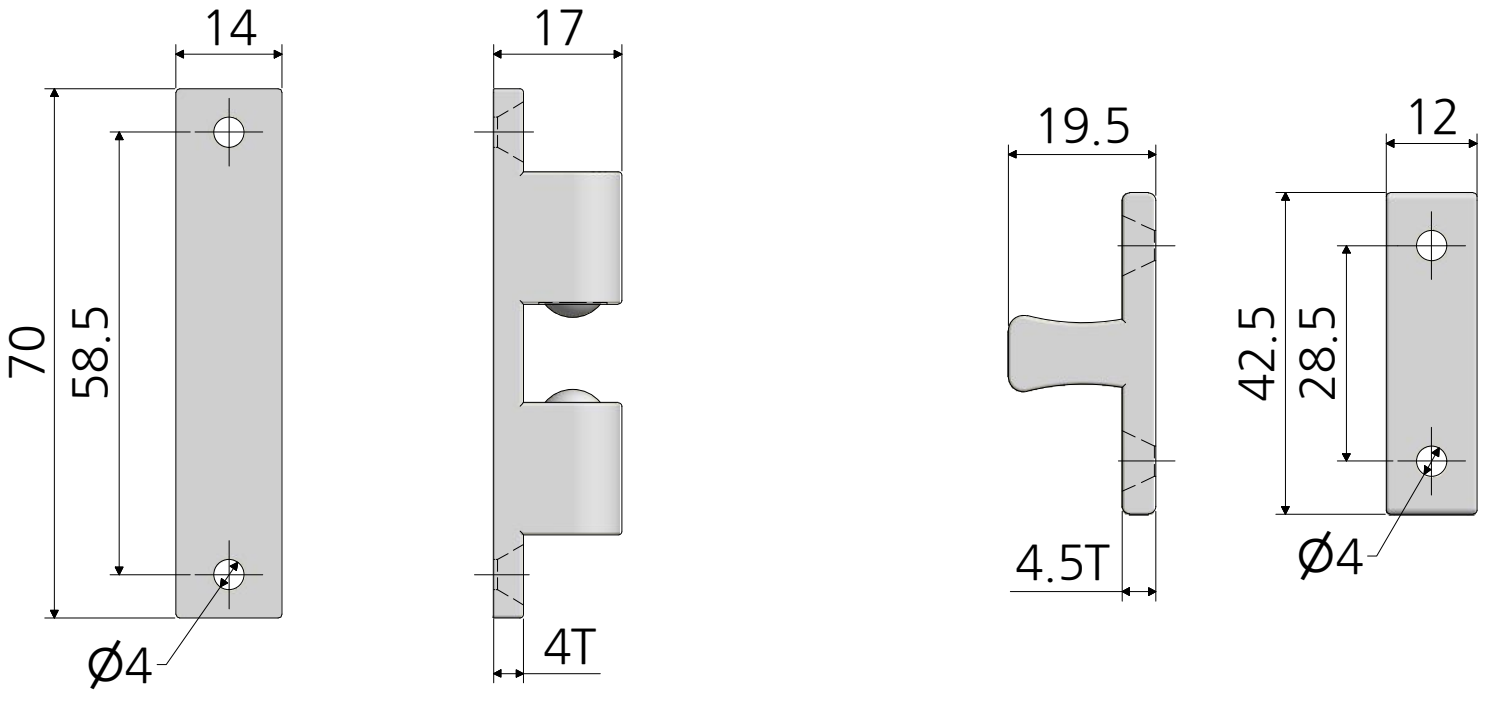

품명	쌍볼캐치 대	재질	아연합금
품번	B-B70	표면처리	크롬도금(유광)
특징	결합강도 조절가능		
명가장식철물			

* 금형의 노후 및 보다 나은 제품생산을 위해 사양이 변경될 수 있습니다.
* 금형작업 및 가공전에 사전문의 바랍니다.