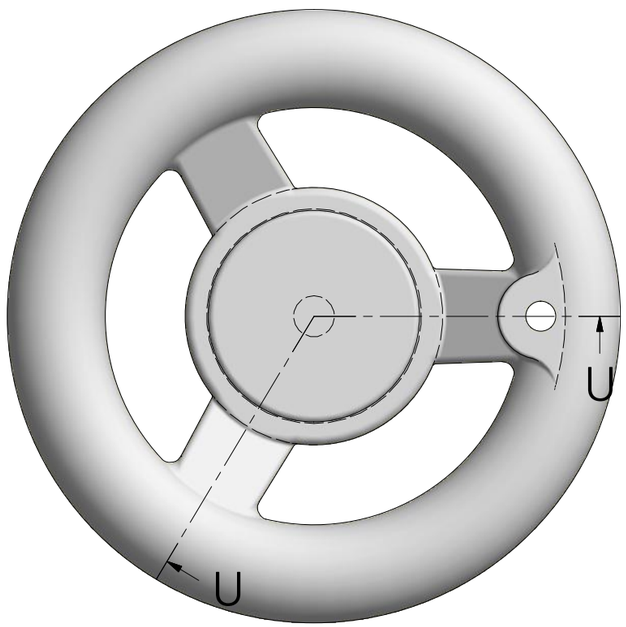

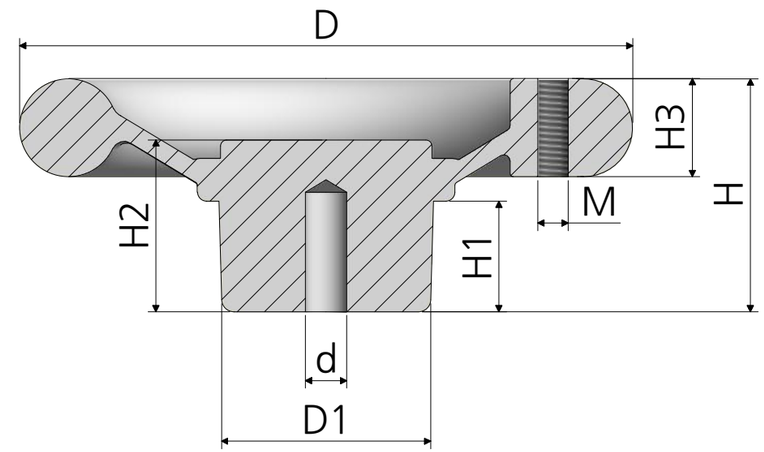

품번	D	D1	d	H	H1	H2	H3	M
ALH-80	80	29	7	33	17	24	15	M6
ALH-100	100	34	7	38	18	28	16	M6
ALH-125	125	39	11.5	43	20	31	17	M8
ALH-140	140	40	7.5	47	21	34	19	M8
ALH-160	160	43	11.5	52	29	39	20	M10
ALH-180	180	48	11.5	55	26	42	22	M10
ALH-200	200	51	11.5	58	28	45	23	M10
ALH-225	225	55	15	61	28	46	24	M12
ALH-250	250	58	15	65	30	47	25	M12
ALH-300	300	67	15	71	30	52	28	M12

* 탭가공이 필요한 상품입니다.

* 금형의 노후 및 보다 나은 제품생산을 위해 사양이 변경될 수 있습니다.
  금형작업및 가공전에 사전문의 바랍니다.

품명	알미늄원형 핸들	재질	알루미늄 합금
품번	ALH	특징	탭가공필요
명가장식철물			