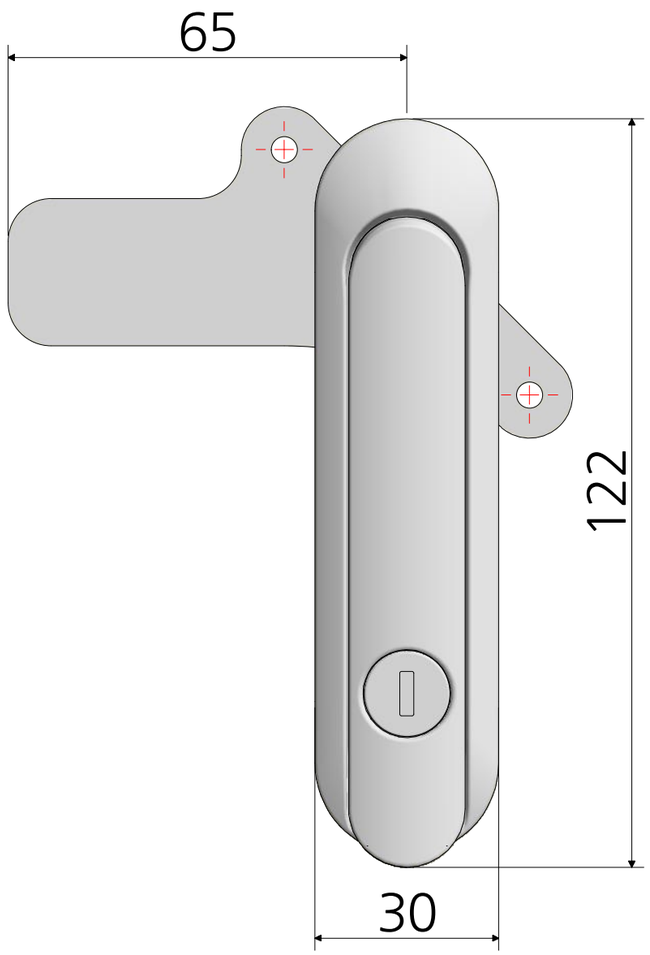

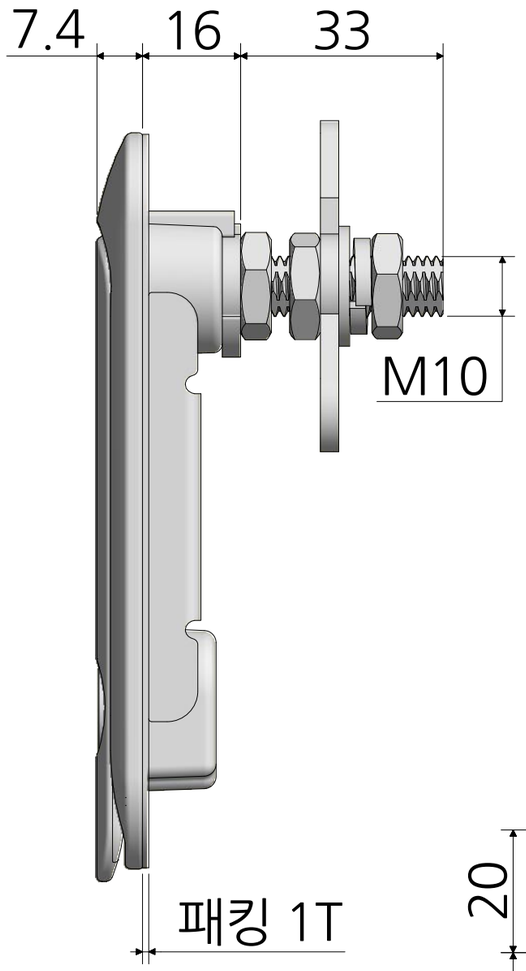

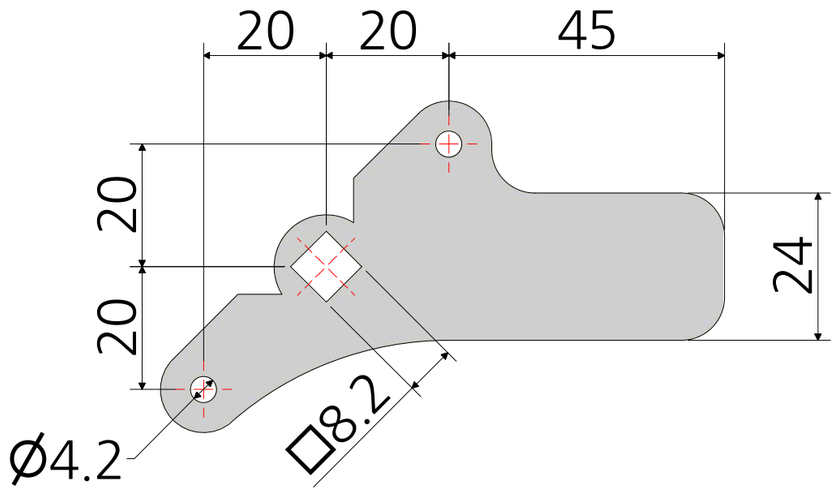

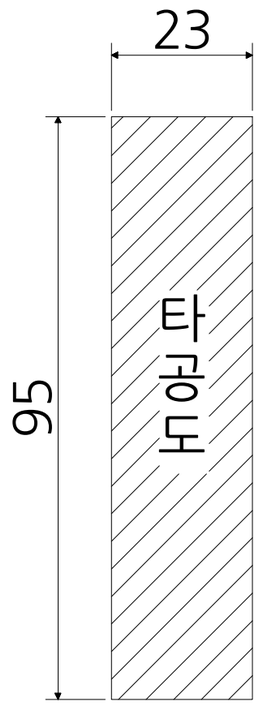

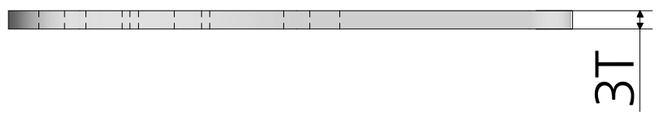

* 금형의 노후 및 보다 나은 제품생산을 위해 사양이 변경될 수 있습니다.
금형작업및 가공전에 사전문의 바랍니다.

품명	턴핸들볼트형 스텐중	재질	스테인리스(STS316)
품번	AF3283-2-316	표면처리	광택연마
명가장식철물			